3 mit zusätzlicher Seilverspannung*

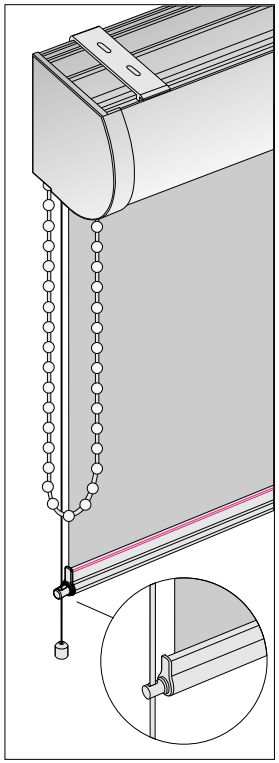

- Winkel mit Halterung auf die Wand schrauben oder Halterung auf den Boden montieren
- Stahlseil durch die Öse der Unterschiene führen , Abdeckung und Stellring auf das Seil ziehen
- Stellring am unteren Seilende fixieren und Seil mit Stellring in Halterung einhängen
- Seil auf gewünschte Länge kürzen und Seilspannung durch Verschieben des Stellringes korrigieren
- Stellring fest anziehen und Abdeckung aufschieben

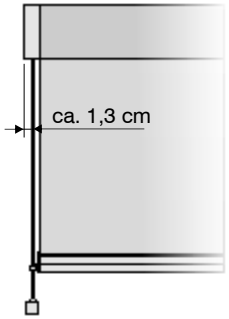

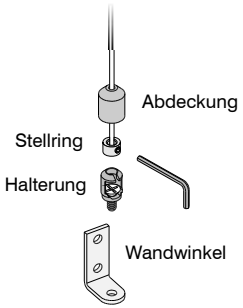

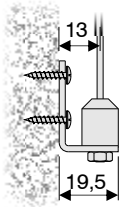

Wandbefestigung mit Winkel

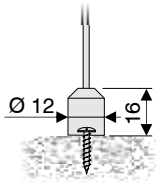

Bodenbefestigung

* Seilverspannung gehört nicht zum Standard-Lieferumfang

4 mit zusätzlichen Seitenführungsschienen*

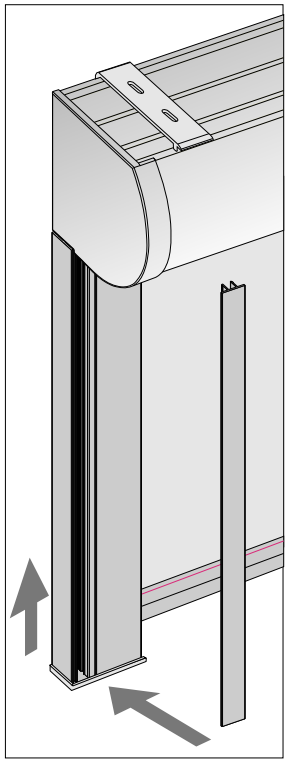

- nach Montage der Kassette die Führungsschienenbasisprofile von unten an die Kassette schieben
- bis 100 cm Höhe zwei Schrauben pro Seite, danach pro weiteren Meter eine weitere Befestigung
- erstes Bohrloch von oben bestimmen und bohren, Schienen verschrauben
- abrollen des Rollostoffs und ggf. Justierung der Schienen an beiden Seiten
- wenn der Stoff parallel und gleichmäßig abrollt, können die anderen Löcher für die Verschraubungen gebohrt werden
- bei Wandmontage Abdeckprofile einklicken

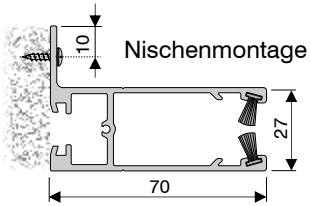

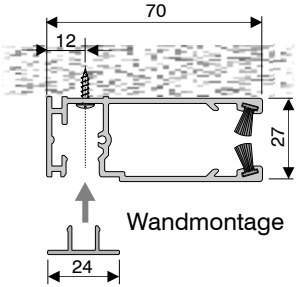

* Seitenführungsschienen gehören nicht zum Standard-Lieferumfang

5 Bedienung / Pflege

Staub abbürsten. Bei leichten Verschmutzungen des Rollostoffes ein mildes Reinigungsmittel mit Wasser verdünnen, vorsichtig wischen, nicht reiben, nicht durchnässen, keine Lösungsmittel verwenden.

Maxikassetten - Rollo

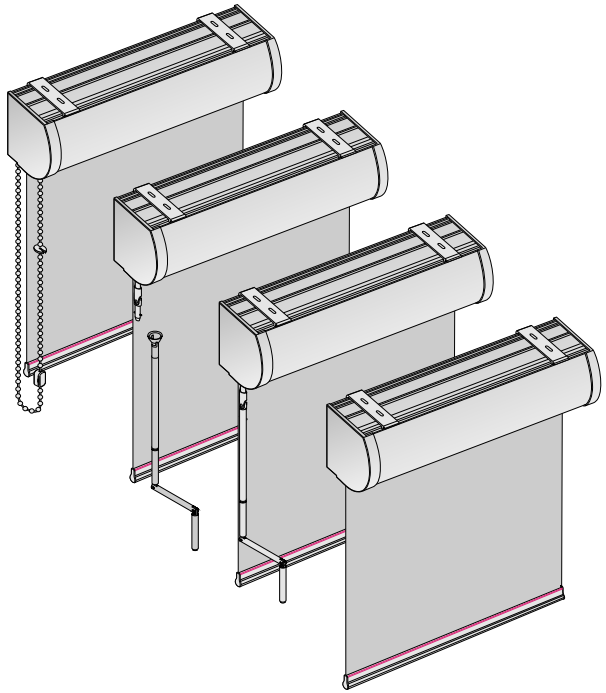

Montage- und Bedienungsanleitung

- technische Änderungen vorbehalten -

1 Wand- oder Deckenmontage

Wand-/Deckenträger montieren

- waagerechte Montage der Wand-/Deckenträger im Abstand zum Kassettenende jeweils 50–150 mm

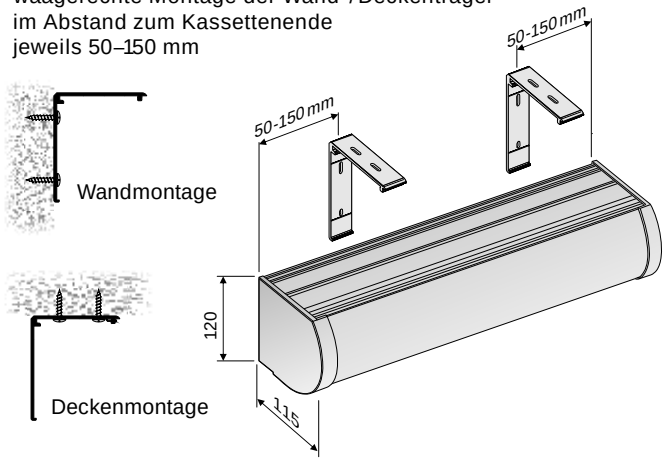

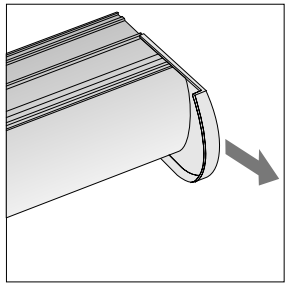

- Endkappenpaar der Kassette nach vorn abziehen

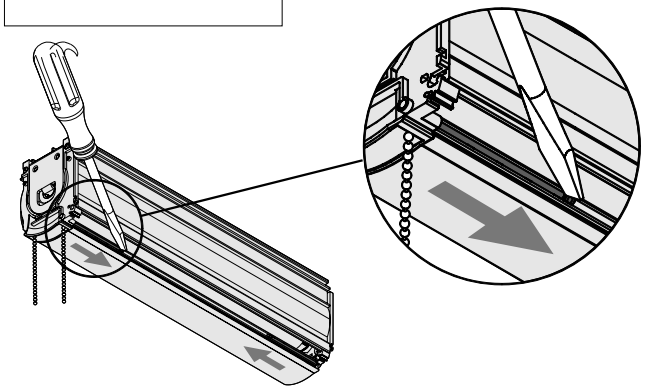

- Um die Kassette zu öffnen, müssen vorher die Stifte im unteren Teil des Blendenprofils auf beiden Seiten herausgeschoben werden.

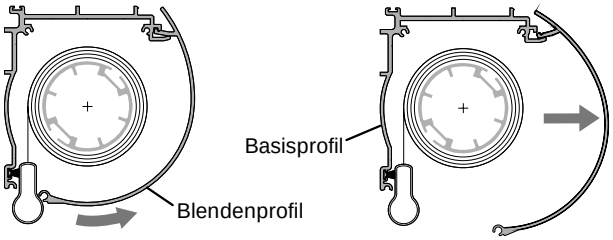

- Blendenprofil hochklappen und abnehmen

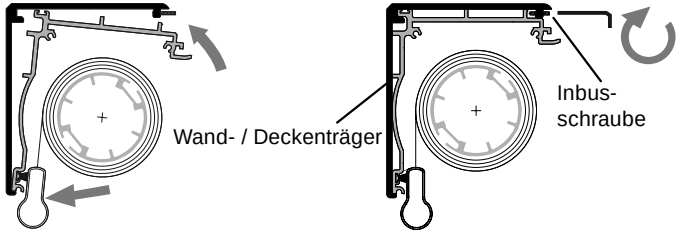

- Kassette in die Träger einrasten und mit Inbusschraube befestigen

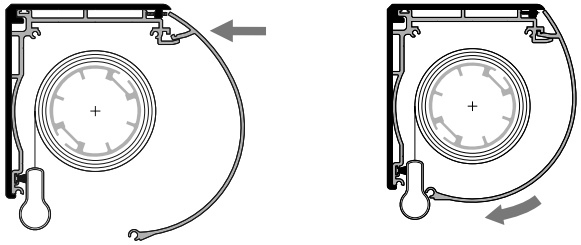

- Blendenprofil in die obere Nut des Basisprofils wieder einhängen

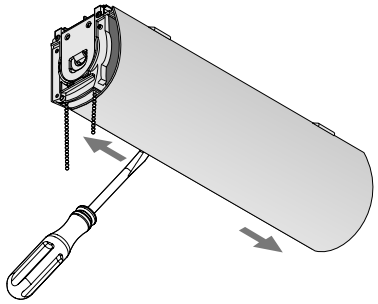

- Stifte auf beiden Seiten der Kassette einschieben

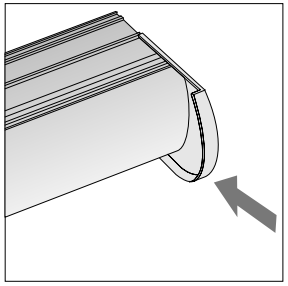

- Endkappen wieder auf die Kassette schieben

2 Ausführungsformen »Bedienung«

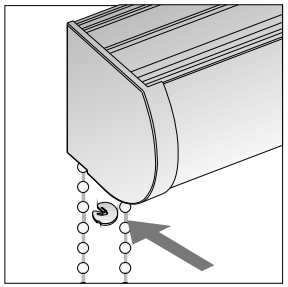

- Bei Kettenbedienung Kettenstopper an gewünschter Stelle einsetzen bzw. korrigieren

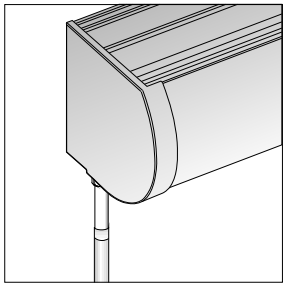

- Kurbelbedienung

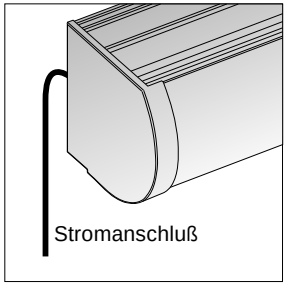

- Bei Motorbedienung Schalter oder Steuerungselemente entsprechend anschließen